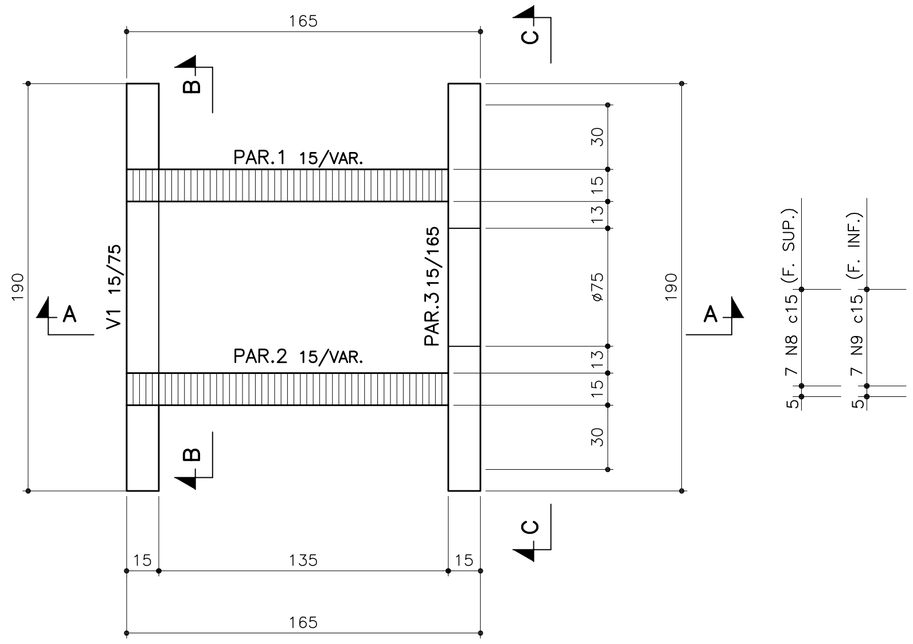

ALA DE LANÇAMENTO – FORMA
ESC.: 1:20

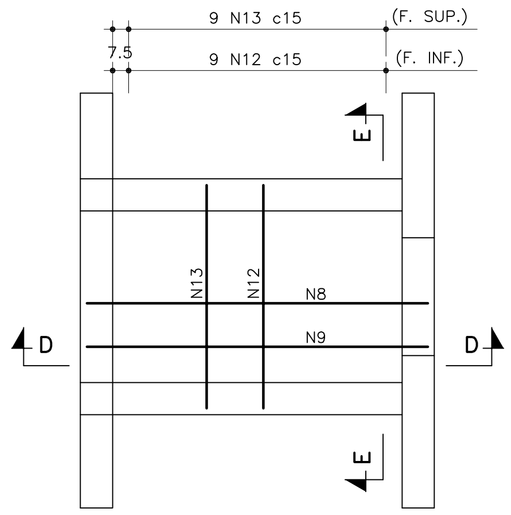

ALA DE LANÇAMENTO – ARMAÇÃO
ESC.: 1:20

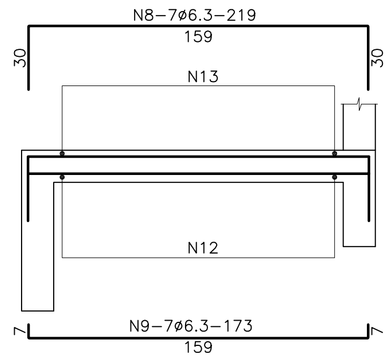

CORTE DD
ESC.: 1:20

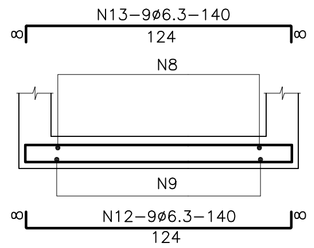

CORTE EE
ESC.: 1:20

No.	ø (mm)	QUANT.	C.UNIT. (cm)	C.TOTAL (m)
1	10	4	382	15
2	10	4	372	13
3	10	4	294	12
4	10	4	254	10
5	10	8	175	14
6	10	2	202	4
7	8	16	165	26
8	6.3	7	219	15
9	6.3	7	173	12
10	6.3	16	175	28
11	6.3	24	196	47
12	6.3	9	140	13
13	6.3	9	140	13
14	6.3	32	VAR.	30
15	6.3	26	85	22
16	6.3	40	VAR.	29
17	6.3	20	VAR.	15
18	6.3	10	VAR.	7

RESUMO – ACO CA–50

ø	C.TOTAL (m)	PESO (kg)
10	68	42
8	26	10
6.3	236	59
PESO TOTAL (kg)		111

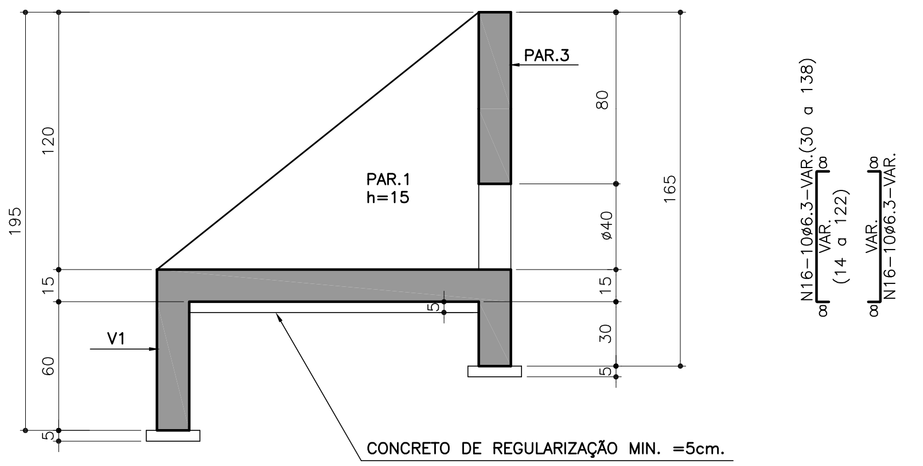

CORTE AA
ESC.: 1:20

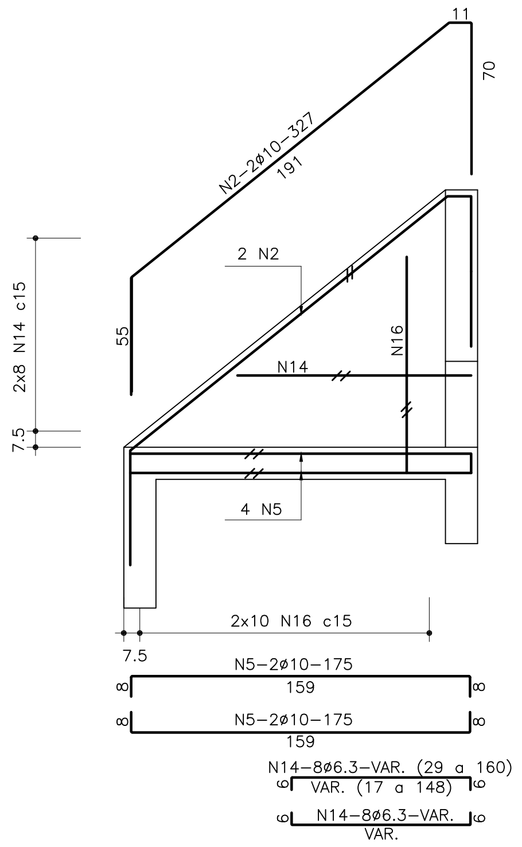

ARMAÇÃO PAREDES 1=2 – ELEVAÇÃO (2X)
ESC.: 1:20

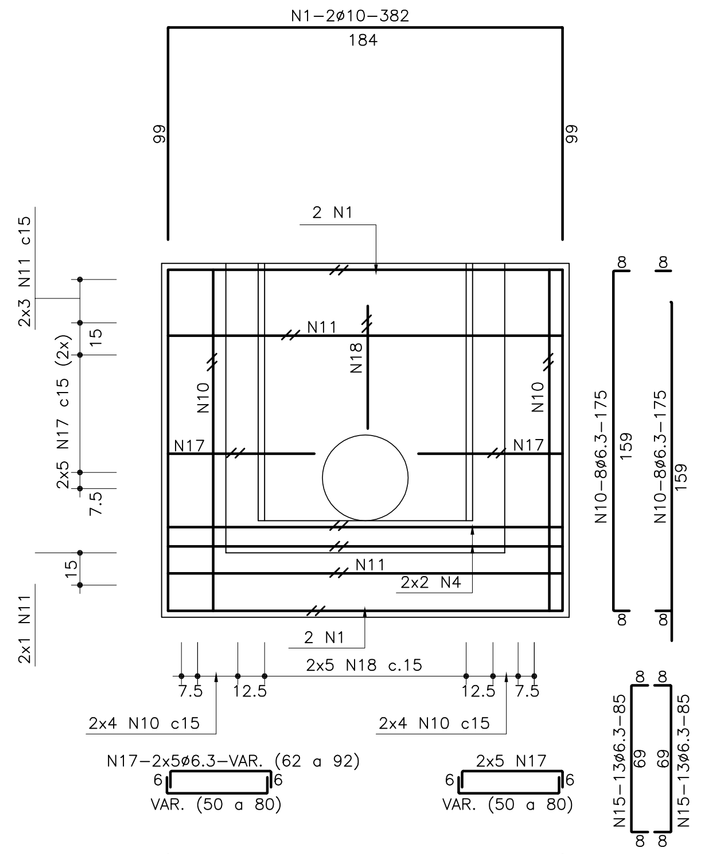

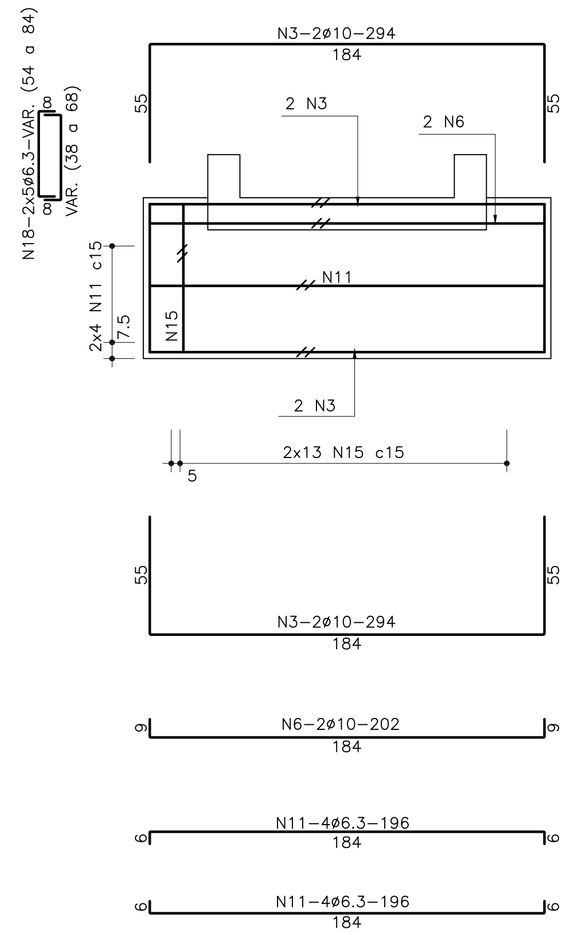

ARMAÇÃO VIGA V1 – ELEVAÇÃO (1X)
ESC.: 1:20

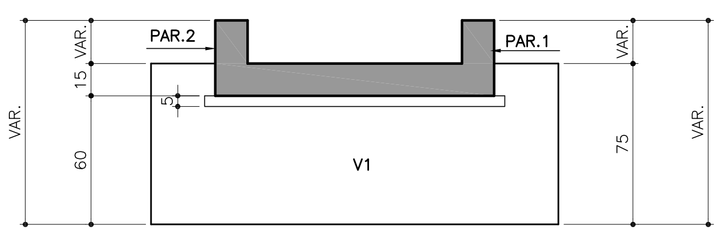

CORTE BB
ESC.: 1:20

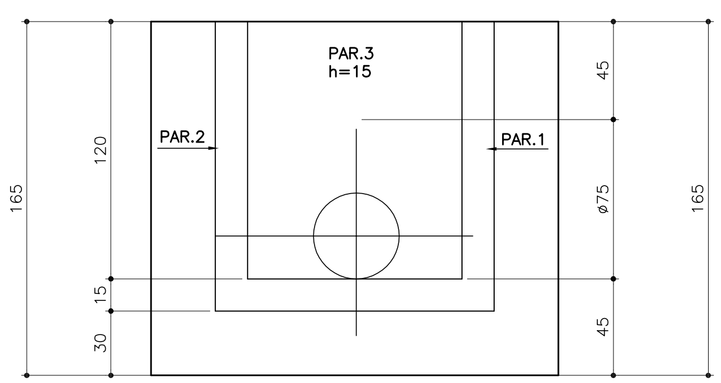

CORTE CC
ESC.: 1:20

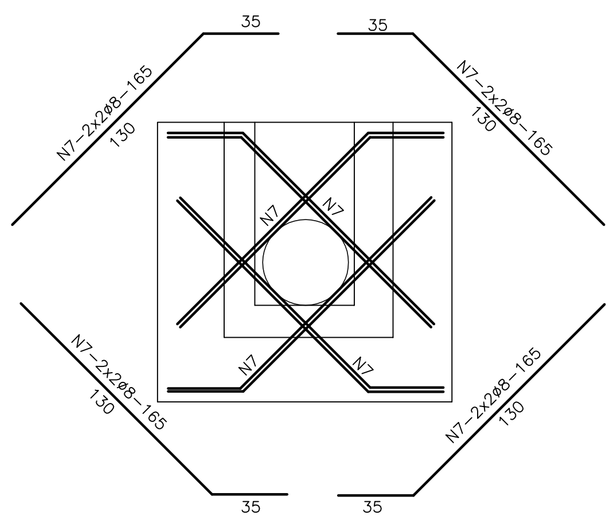

REFORÇO FURO PAREDE 3 (1X)
ESC.: 1:20

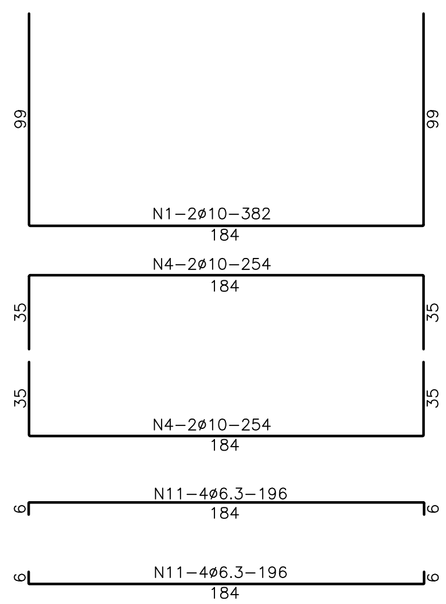

ARMAÇÃO PAREDE 3 – ELEVAÇÃO (1X)
ESC.: 1:20

NOTAS:

1 – COTAS EM cm, ELEVAÇÕES EM m, SALVO INDICAÇÃO CONTRÁRIA.

REV.	DESCRIÇÃO	DATA	EXEC.	VERIF.	APROV.

CONTRATADA: DESPRO – DESENVOLVIMENTO DE PROJETOS
CONTRATO Nº 003/2012
RESP. TEC.: ALBERTO OLIVEIRA CHAVES
REG. CREA: 68.765/D

FUNASA – Ministério da Saúde – Fundação Nacional de Saúde
SUPERINTENDÊNCIA ESTADUAL DE MINAS GERAIS
Divisão de Engenharia de Saúde Pública

CONTRATANTE: FUNASA - Fundação Nacional de Saúde

PROGRAMA: Programa de Aceleração do Crescimento - PAC 2

MUNICÍPIO/ÁREA: CORAÇÃO DE JESUS - MG
SÃO JOAQUIM

TÍTULO: SISTEMA DE ABASTECIMENTO DE ÁGUA
PROJETO ESTRUTURAL
ALA DN 400 - FORMA E ARMAÇÃO

DATA: OUTUBRO/2013
ESCALA: INDICADA
PRANCHA: 04
ARQUIVO: DE-2012.007-MG.COJ-SAA-EST.004=0